COMPACTO®
BASIC W

Mechanisch gefederter
Kompaktsitz

GRAMMER

TECHNISCHE DATEN COMPACTO® BASIC W

Der Compacto Basic W ist mechanisch gefedert, verzichtet aber nicht auf individuell anpassbaren Komfort: Drei verschiedene Sitzhöhen lassen sich mit einem leichtgängigen Drehknopf einstellen. Das Gewicht wird im Sitzen durch einen vorn angebrachten Knebel justiert und an einem leicht ablesbaren Sichtfenster mit der gewählten Sitzhöhe in Übereinstimmung gebracht. So ist gewährleistet, dass stets genügend Federweg zur Verfügung steht.

Mechanische Federung

Mechanische Lordosenstütze

Manuelle Gewichts-einstellung

Features ● Serienausstattung ○ Optionale Ausstattung

	COMPACTO® Basic W
Sachnummer Stoff	**1288537**
Sachnummer Kunstleder	**1047331**
Federung	
Mechanische Federung	●
Federweg	
80 mm	●
(1) **Gewichtseinstellung**	
50 - 130 kg	●
(2) **Höheneinstellung**	
60 mm 3-stufig (mechanisch)	●
(3) **Längseinstellung**	●
(4) **Lordosenstütze**	
Mechanisch	●

	COMPACTO® Basic W
(5) **Rückenlehnenneigungseinstellung**	●
Sitzbreite	480 mm
ZUSATZAUSSTATTUNG	
Armlehnen	
65 mm x 270 mm	○
Rückhaltesystem	○
Rückenverlängerung	
Einschiebbar	○
Sitzheizung	○
Sitzkontaktschalter	○

Maßangaben (Einbaumaße)

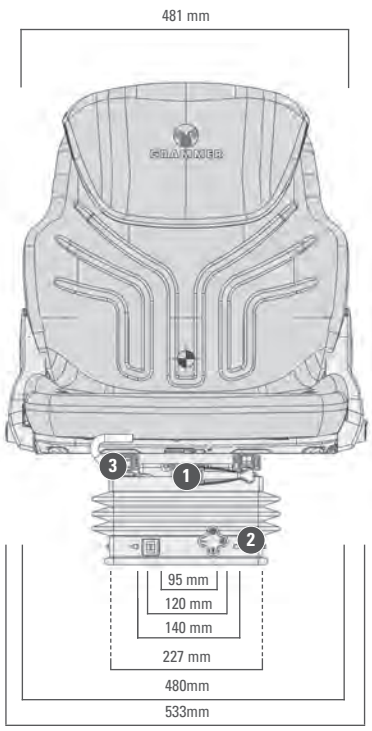

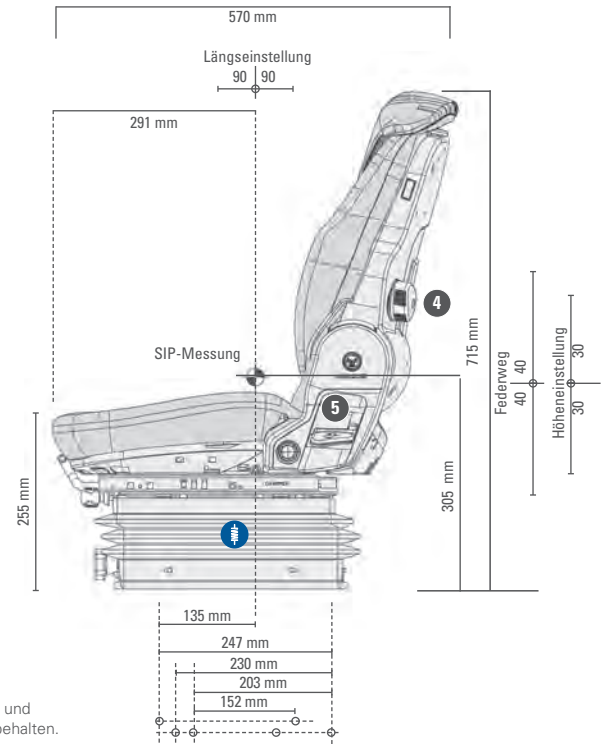

Alle Maße in mm.
Technische Änderungen und Maßabweichungen vorbehalten.

1347688 10/15 Fri